Akcesorium do obudów

Model: **AK-CA-42**

Kod produktu	AK-CA-42
Typ produktu	Akcesorium do obudów
Gniazda USB 3.0 na przednim panelu	2 szt
Gniazdo audio na przednim panelu	1 szt
Gniazdo mikrofonu na przednim panelu	1 szt
Długość przewodu	65 cm
Opakowanie	UniBag
Wymiary produktu (L x W x H)	160 x 160 x 25 mm
Wymiary opakowania (L x W x H)	260 x 175 x 30 mm
Waga netto	79.5 g
Waga brutto	89.8 g
Kod EAN	5901720133267
Gwarancja	24 miesiące

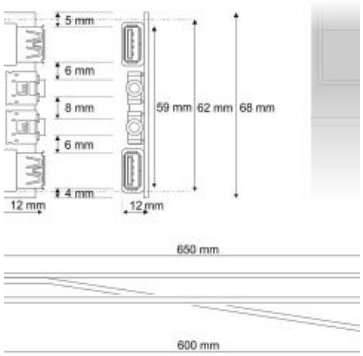

Opis

Panel frontowy Akyga® AK-CA-42 przeznaczony do montażu w obudowach komputerowych jako element serwisowy lub wymienny, składa się z **dwóch portów USB 3.0**, wejścia słuchawkowego oraz mikrofonu. USB 3.0 to uniwersalne złącze gwarantujące nawet dziesięciokrotnie szybszy transfer danych pomiędzy komputerem a urządzeniami zewnętrznymi niż w standardzie 2.0. Umożliwiają podłączenie zewnętrznych nośników pamięci, drukarki, myszy, klawiatury i innych urządzeń.
Wejście audio pozwala na podłączenie głośników lub słuchawek. Panel działa w zgodności z systemem Audio HD. Przewód długości **65 cm** umożliwia swobodne podłączenie i aranżację kabli wewnątrz obudowy.
Panel sprawdzi się jako element wymienny niedziałających elementów, jak również w wypadku potrzeby wymiany portu 2.0 na port standardu 3.0. Jest idealnym rozwiązaniem możliwym do zastosowania w obudowach Akyga typu Midi Tower.

Szkic

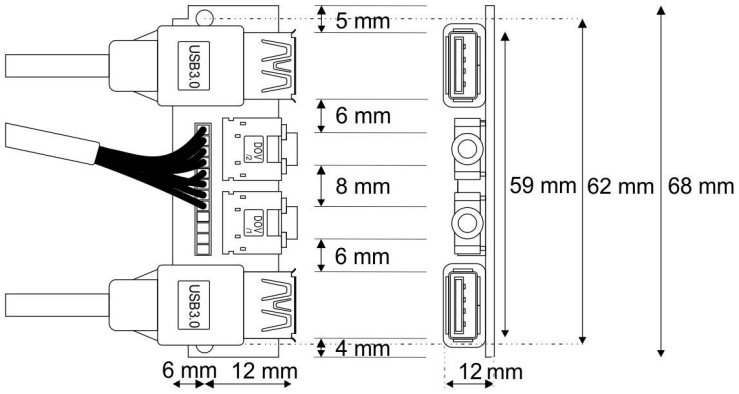
5 mm
6 mm
8 mm
6 mm
4 mm
6 mm
12 mm
12 mm
59 mm
62 mm
68 mm
USB3.0
USB3.0

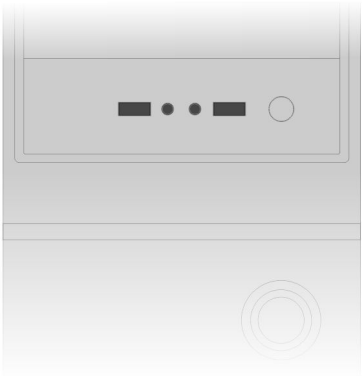

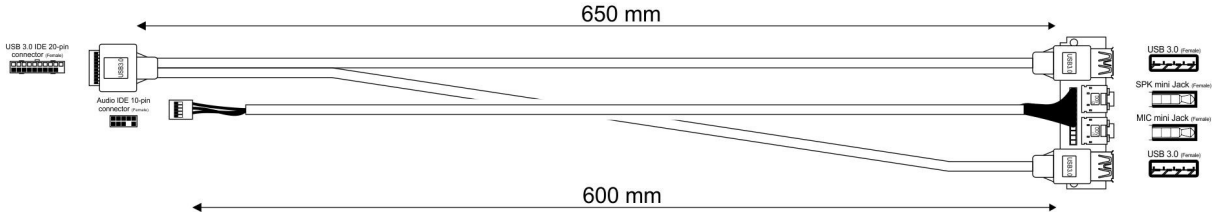
650 mm
600 mm
USB 3.0 IDE 20-pin connector (Female)
Audio IDE 10-pin connector (Female)
USB 3.0 (Female)
SPK mini Jack (Female)
MIC mini Jack (Female)
USB 3.0 (Female)