Akcesorium do obudów

Model: **AK-CA-44**

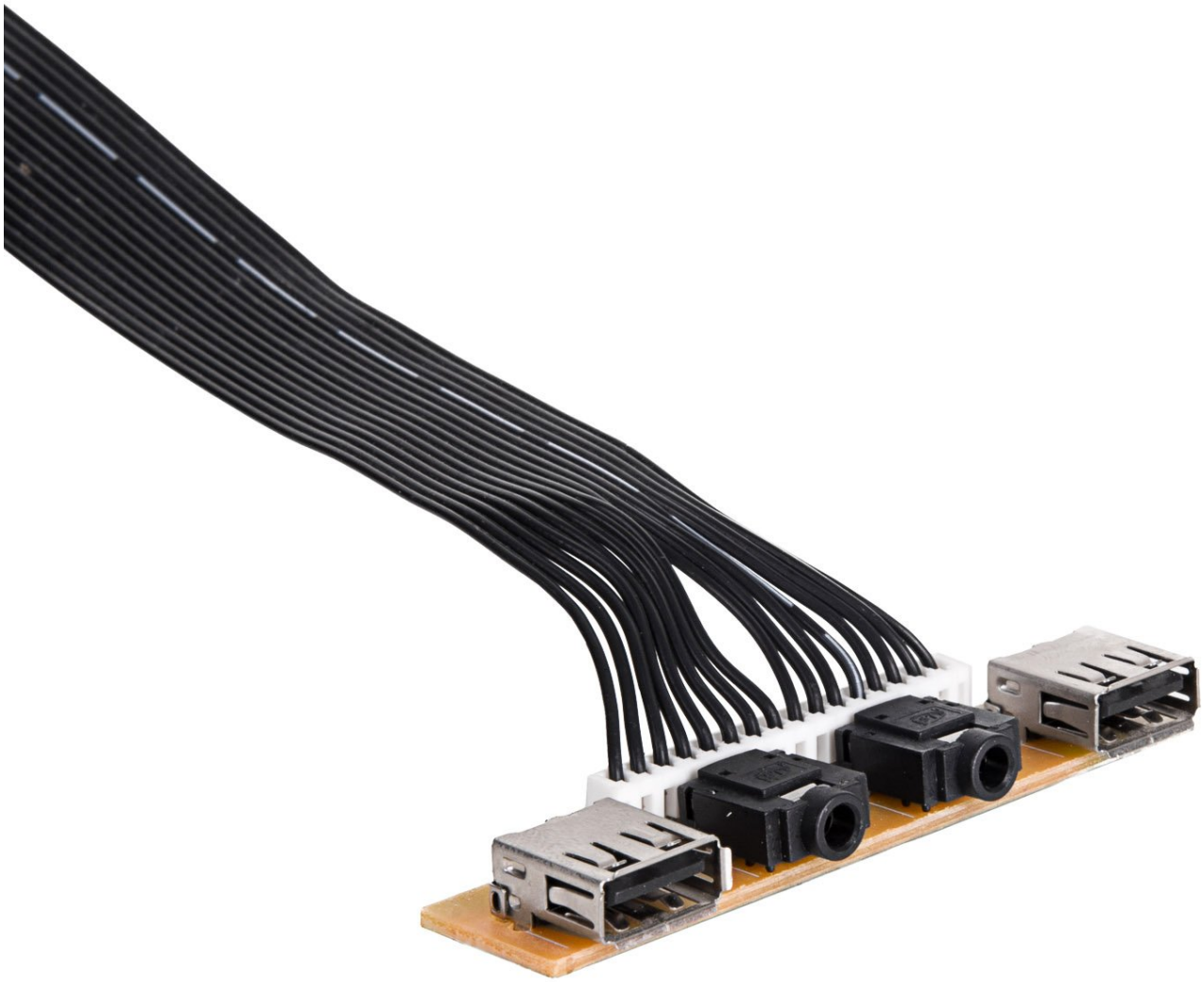

Kod produktu	AK-CA-44
Typ produktu	Akcesorium do obudów
Gniazda USB 2.0 na przednim panelu	2 szt
Gniazdo audio na przednim panelu	1 szt
Gniazdo mikrofonu na przednim panelu	1 szt
Długość przewodu	65 cm
Opakowanie	UniBag
Wymiary produktu (L x W x H)	198 x 140 x 27 mm
Wymiary opakowania (L x W x H)	199 x 141 x 28 mm
Waga netto	68.9 g
Waga brutto	75.9 g
Kod EAN	5901720133281
Gwarancja	24 miesiące

Opis

Panel frontowy Akyga® AK-CA-44 przeznaczony do montażu w obudowach komputerowych jako element serwisowy lub wymienny, składa się z dwóch **portów USB 2.0**, wejścia słuchawkowego oraz mikrofonu. Porty USB 2.0 świetnie sprawdzą się do podłączenia bezprzewodowej myszy, klawiatury, zewnętrznych nośników pamięci czy innych urządzeń peryferyjnych. Złącza audio pozwalają na podłączenie głośników lub słuchawek z mikrofonem. Panel działa w zgodności z systemem Audio HD. Przewód długości **65 cm** umożliwia swobodne podłączenie i aranżację kabli wewnątrz obudowy.
Panel sprawdzi się jako element wymienny niedziałających elementów, jak również w wypadku potrzeby zwiększenia ilości portów USB. Jest idealnym rozwiązaniem możliwym do zastosowania w obudowach Akyga typu Midi Tower.

Szkic

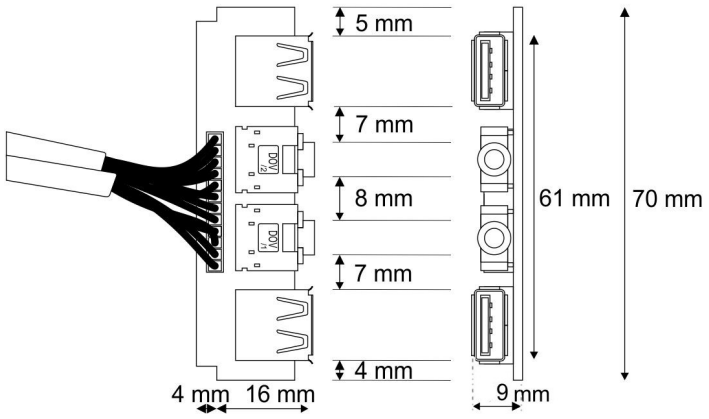
5 mm
7 mm
8 mm
7 mm
4 mm
4 mm
16 mm
9 mm
61 mm
70 mm

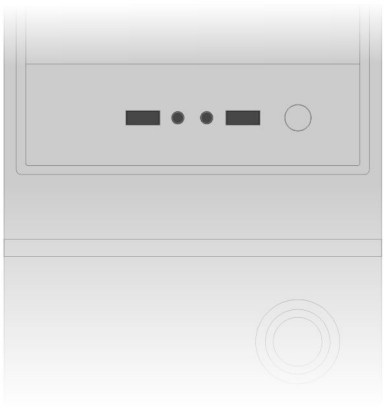

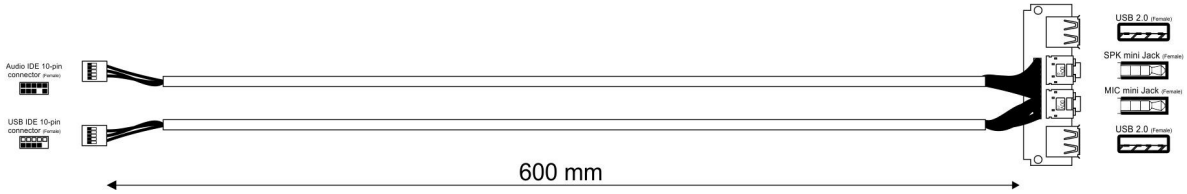
Audio IDE 10-pin connector (Female)
USB IDE 10-pin connector (Female)
USB 2.0 (Female)
SPK mini Jack (Female)
MIC mini Jack (Female)
USB 2.0 (Female)
600 mm